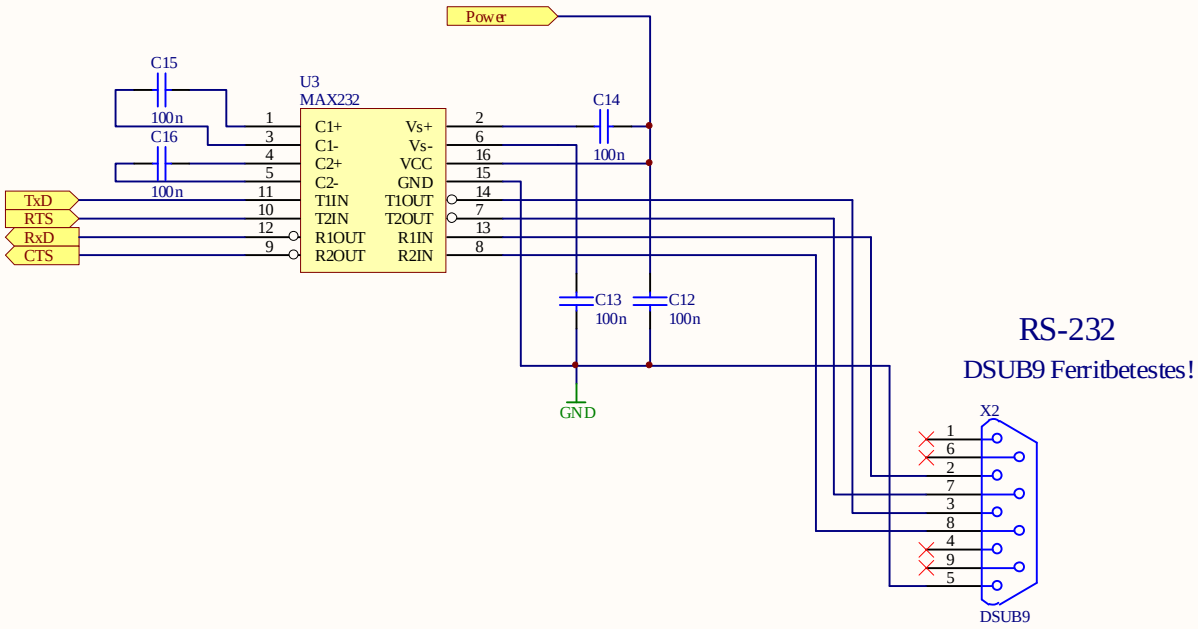

RS-232

DSUB9 Ferritbetestes!